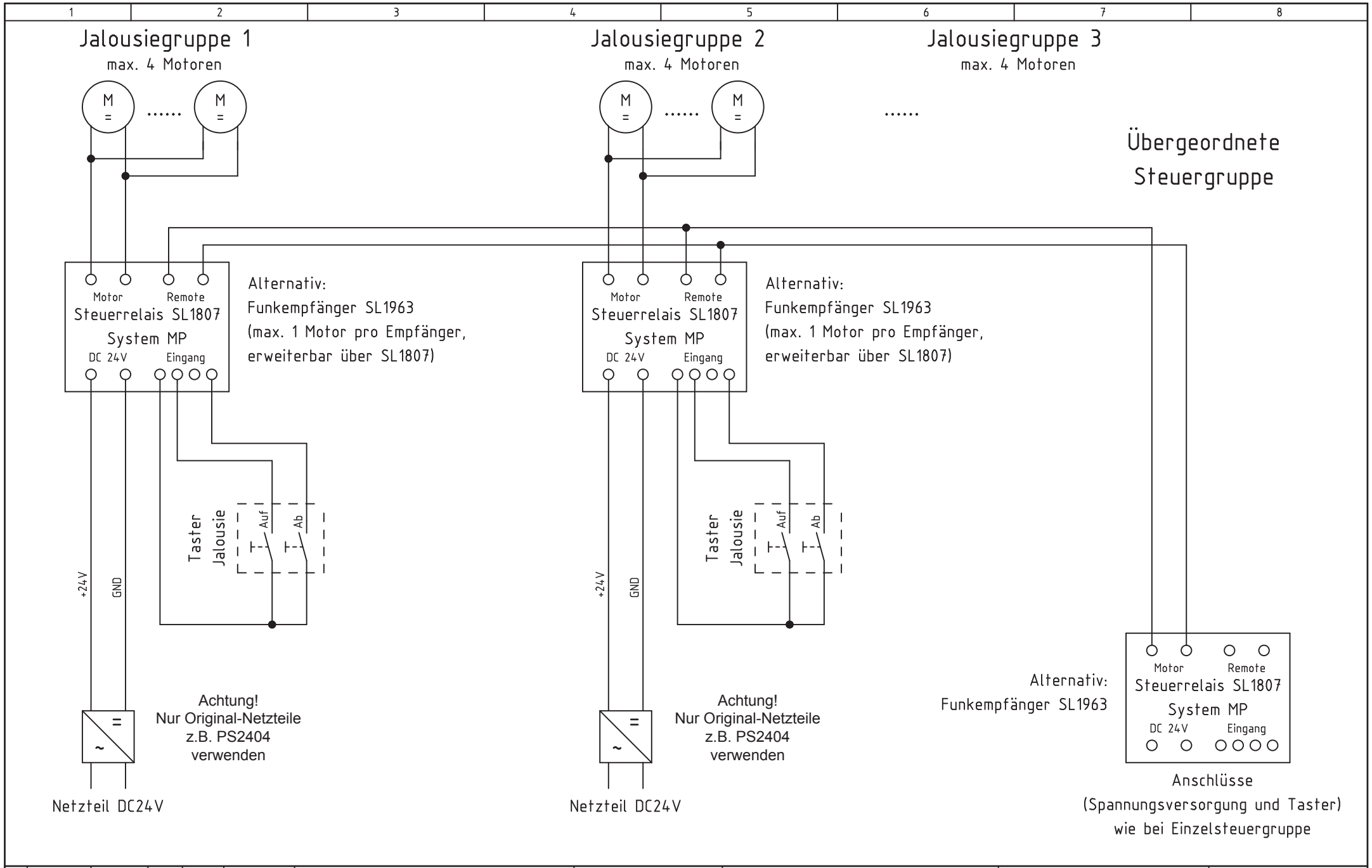

				Datum	ScreenTronic The Control Solution	Fasanenweg 1 82061 Neuried Tel. 089 74550044 Fax 089 74550045		Steuerrelais SL 1807/1963 System MP		/
				Bearb.						
				Gepr.						
Änderung	Datum	Name	Norm		Ersatz durch:	Ersatz für:	Ursprung:	Stromlaufplan	5.1.E-002	Blatt 1 Bl.